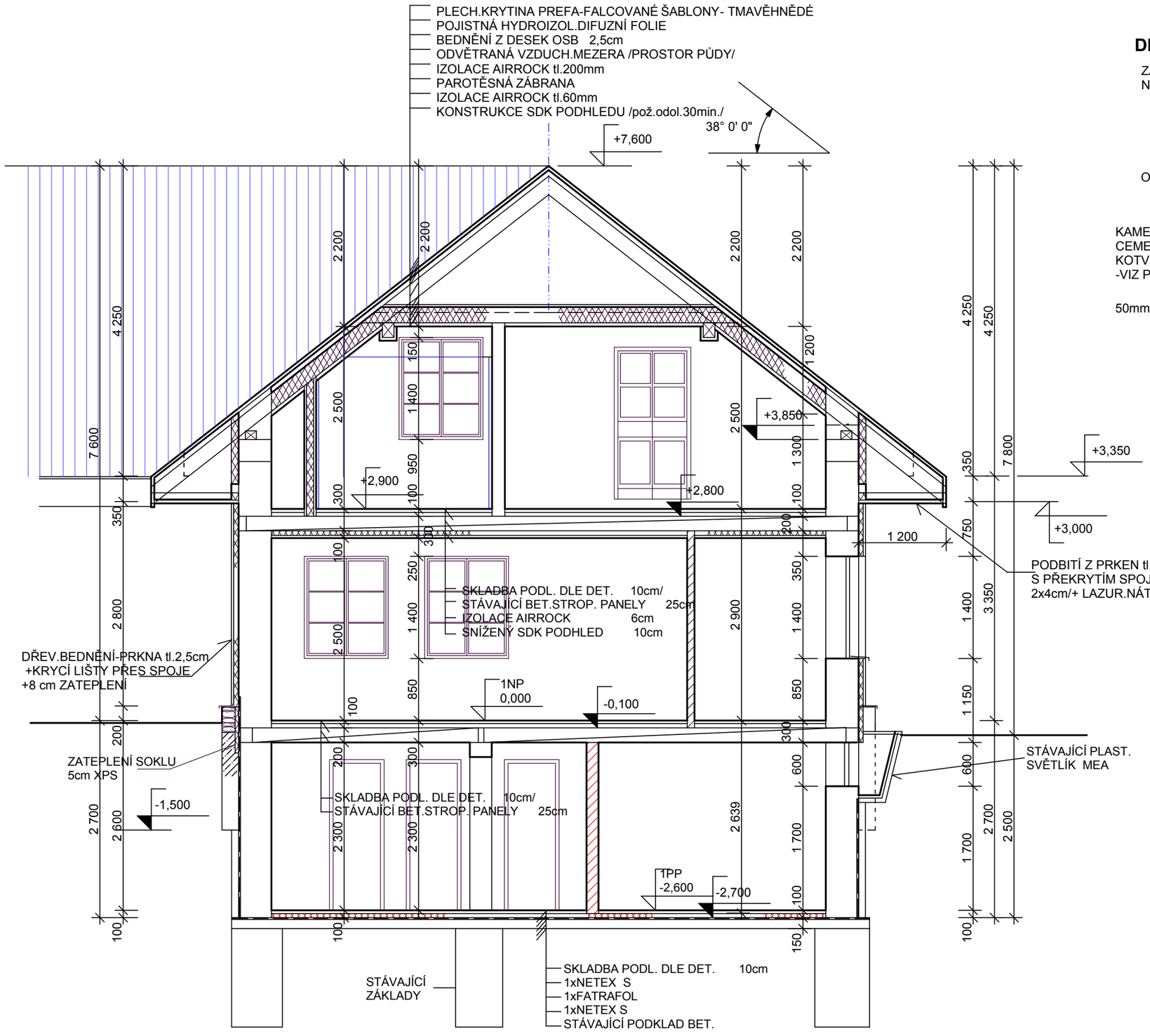

DETAIL SOKLU

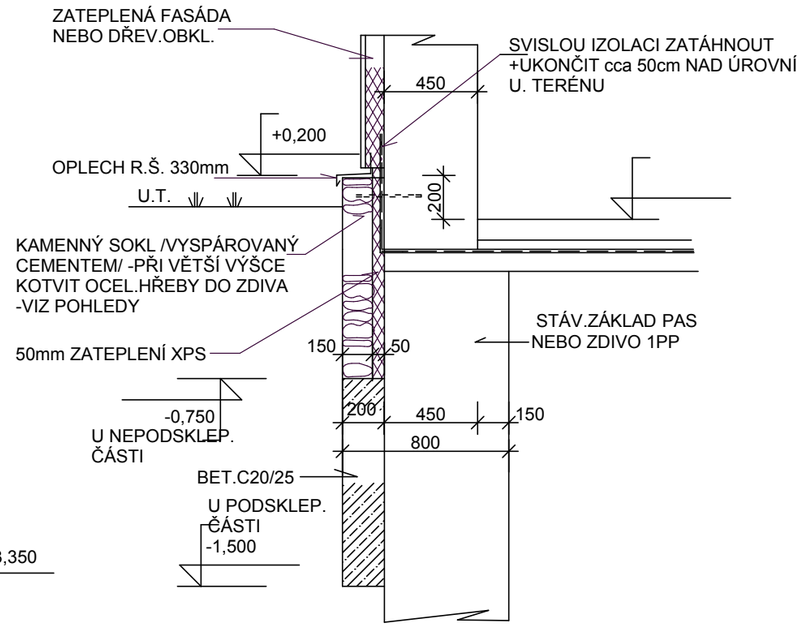

1NP = 0.000 =1093,30

FILIPOVA HUŤ
č.p.1759,1760+okolí

PROJEKTY STAVEB ,ČINNOST INVESTORSKÁ, INŽENÝRSKÁ

Barrandova 26 , 326 00 Plzeň, tel. 377 457 839, fax. 377 457 839, E-mail. radim.hucl@volny.cz

Investor: obec MODRAVA, MODRAVA 63, 341 92 KAŠPERSKÉ HORY	Ved.proj. ing.arch.R.Hucl, Vltavská ul.20, 150 00 PRAHA 5	Zodp.proj. Radim.Hucl, Barrandova 26, PLZEŇ	Č.výkresu: **8**
Akce **STAVEBNÍ ÚPRAVY STÁV.OBJEKTŮ FILIPOVA HUŤ - ROD. DŮM 1**		Stupeň: D.S.P.	
		Měř.: 1 : 50	Část:
Obsah **ŘEZ B -B**		Datum: 05.2019	